APGFERRO®
COMÉRCIO, LDA

AUTOPORTANTES SÉRIE GUARDIAN



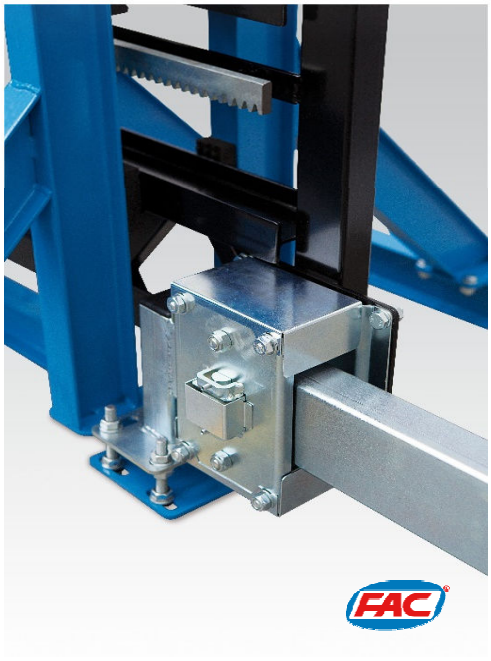



SERIE 100 - PORTÕES ATÉ 6 MT

SERIE 150 - PORTÕES ATÉ 12 MT

SISTEMA ANTI-TERRORISMO

RUA CENTRAL N.º 56 LOUREIRA
2495-122 SANTA CATARINA DA SERRA PORTUGAL
TEL: 244 741 162 FAX : 244 741 063 TELEM: 912 542 283
MAIL: GERAL@APGFERRO.PT

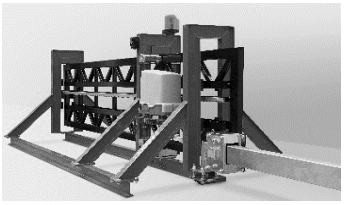

SERIE 100
SERIE 150

- PORTÕES ATÉ 6 MT
- PORTÕES ATÉ 12 MT

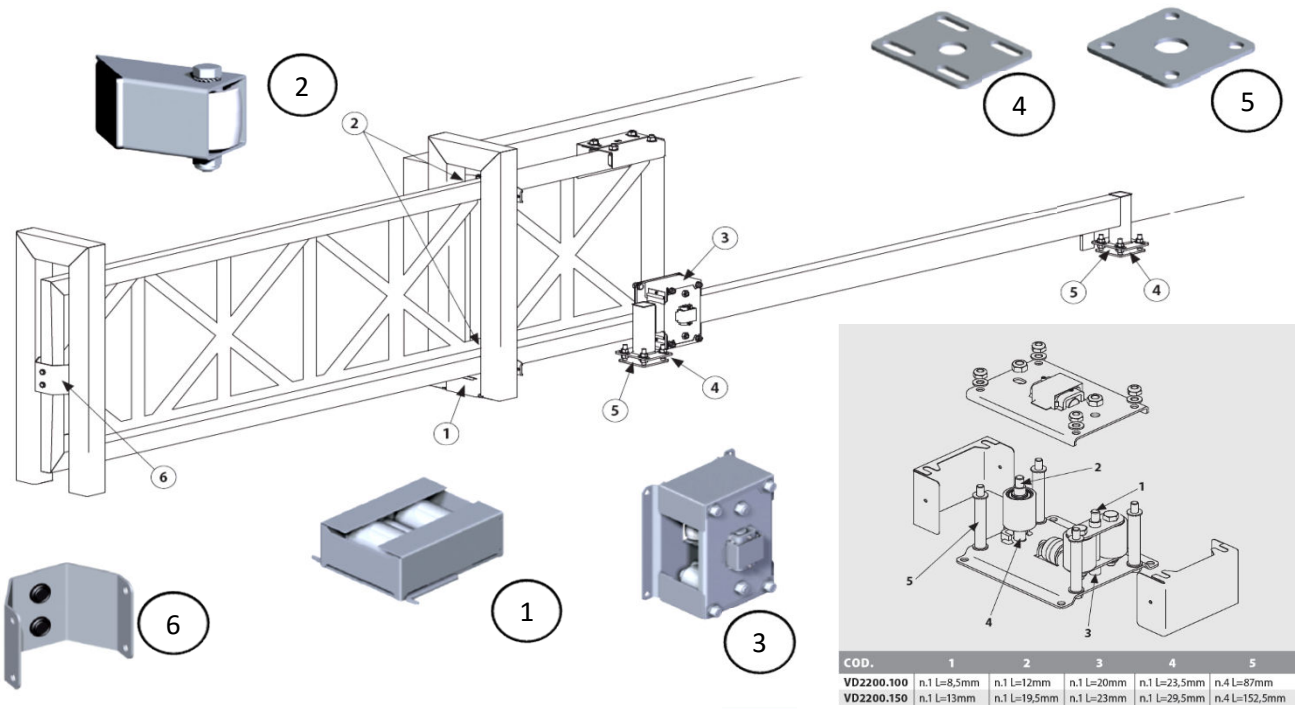

COD.	1	2	3	4	5
VD2200.100	n.1 L=8,5mm	n.1 L=12mm	n.1 L=20mm	n.1 L=23,5mm	n.4 L=87mm
VD2200.150	n.1 L=13mm	n.1 L=19,5mm	n.1 L=23mm	n.1 L=29,5mm	n.4 L=152,5mm

KIT SÉRIE 100 GUARDIAN MÁXIMO 6 MT - REF. KD 2100.100

	REFERÊNCIA	DESCRIÇÃO	QUANT.
1	VD 2100.100	CARRETO INFERIOR	1 UN
3	VD 2200.100	CARRETO SUPERIOR	1 UN
6	VD 2300.100	BATENTE	1 UN
2	VD 2400.N38	GUIA AJUSTÁVEL	4 UN
5	VD 2500.100	PLACA	2 UN
4	VD 2501.100	PLACA	2 UN

KIT SÉRIE 150 GUARDIAN MÁXIMO 12 MT - REF. KD 2100.150

	REFERÊNCIA	DESCRIÇÃO	QUANT.
1	VD 2100.150	CARRETO INFERIOR	1 UN
3	VD 2200.150	CARRETO SUPERIOR	1 UN
6	VD 2300.150	BATENTE	1 UN
2	VD 2400.I52	GUIA AJUSTÁVEL	4 UN
5	VD 2500.150	PLACA	2 UN
4	VD 2501.150	PLACA	2 UN

APGFERRO® COMÉRCIO, LDA

Rua Central n.º 56 - Loureira
2495 -122 Santa Catarina da Serra - Portugal
Tel: 244 741 162 Fax: 244 741 063 Tel: 912 542 283
Mail: geral@apgferro.pt

SERIE 100
SERIE 150

- PORTÕES ATÉ 6 MT
- PORTÕES ATÉ 12 MT

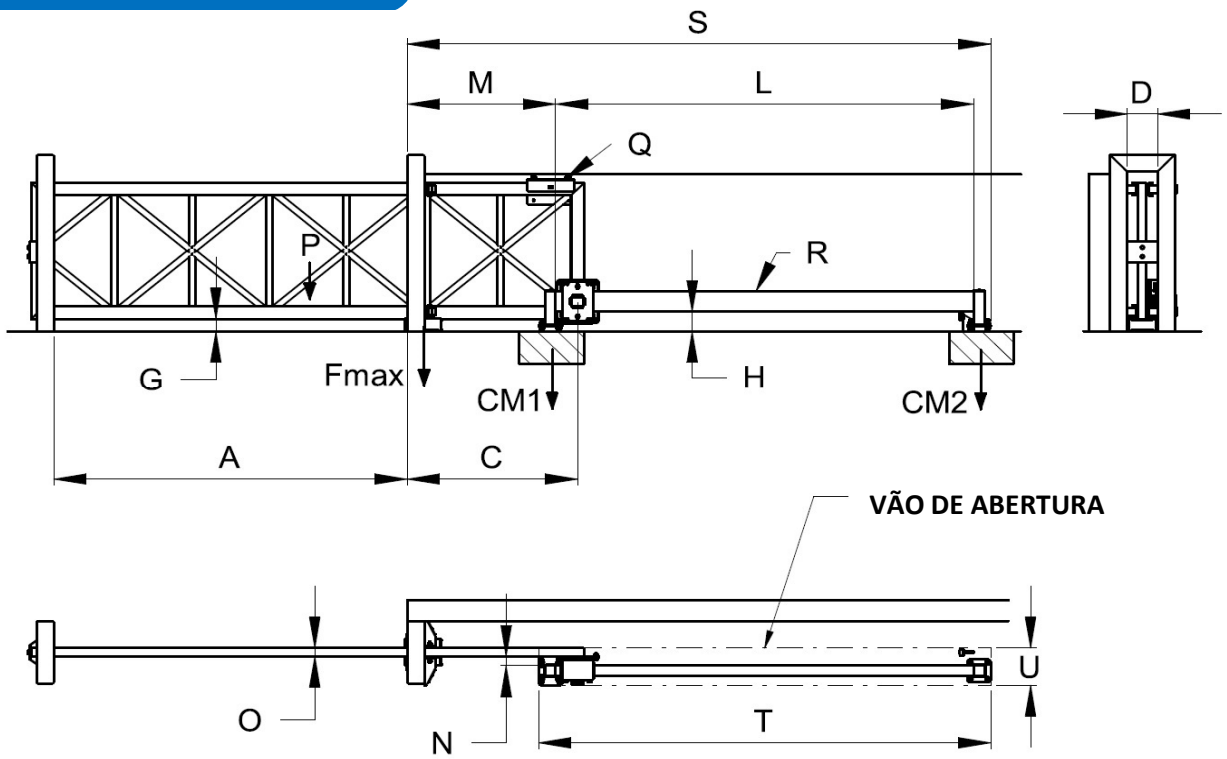

TABELAS DE INSTALAÇÃO SÉRIE 100 GUARDIAN MÁXIMO 6 MT

Gmin(m)	Hmin(m)	D(m)	N(mm)	O(mm)	U(m)	Fmax(kg)	Pmax(kg)	CM1min(kg)	CM2min(kg)
0,060	0,100	0,140	40	40 ÷ 80	0,200	950	500	1000	100

A(m)	C(m)	S min(m)	R(mm)	L(m)	M(m)	Q (art.)	T(m)
3,0	1,2	~ 4,4	100 x 50 sp.3	3,2	1,1	/	3,5
3,5	1,4	~ 5,1	100 x 50 sp.3	3,7	1,3	/	4,0
4,0	1,6	~ 5,8	100 x 50 sp.3	4,2	1,5	/	4,5
4,5	1,8	~ 6,5	100 x 50 sp.3	4,7	1,7	217 - 217 L	5,0
5,0	2,0	~ 7,2	100 x 50 sp.3	5,2	1,9	217 - 217 L	5,5
5,5	2,2	~ 7,9	100 x 50 sp.3	5,7	2,1	217 - 217 L	6,0
6,0	2,4	~ 8,6	100 x 50 sp.3	6,2	2,3	217 - 217 L	6,5

TABELAS DE INSTALAÇÃO SÉRIE 150 GUARDIAN MÁXIMO 12 MT

Gmin(m)	Hmin(m)	D(m)	N(mm)	O(mm)	U(m)	Fmax(kg)	Pmax(kg)	CM1min(kg)	CM2min(kg)
0,090	0,175	0,200	60	40 ÷120	0,350	2700	1500	3000	300

A(m)	C(m)	S min(m)	R(mm)	L(m)	M(m)	Q (art.)	T(m)
6,0	2,4	~ 8,75	150 x 50 sp.3	6,35	2,22	/	6,7
7,0	2,8	~ 10,15	150 x 50 sp.3	7,35	2,62	/	7,7
8,0	3,2	~ 11,55	150 x 50 sp.3	8,35	3,02	/	8,7
9,0	3,6	~ 12,95	150 x 50 sp.3	9,35	3,42	218 - 218 L	9,7
10,0	4,0	~ 14,35	150 x 50 sp.3	10,35	3,82	218 - 218 L	10,7
11,0	4,4	~ 15,75	150 x 50 sp.3	11,35	4,22	218 - 218 L	11,7
12,0	4,8	~ 17,15	150 x 50 sp.3	12,35	4,62	218 - 218 L	12,7

APGFERRO® COMÉRCIO, LDA

Rua Central n.º 56 - Loureira
2495 -122 Santa Catarina da Serra - Portugal
Tel: 244 741 162 Fax: 244 741 063 Tel: 912 542 283
Mail: geral@apgferro.pt

Porquê utilizar o Sistema Guardian Defender Anti-terrorismo ?

O novo Sistema Autoportante Guardian Defender oferece um nível máximo de segurança e qualidade. Foi desenvolvido especificamente para zonas industriais, infra estruturas públicas, locais diplomáticos e estratégicos, que exigem um nível de segurança muito elevado de protecção, em caso de impacto.
Para qualquer esclarecimento contacte-nos!





SISTEMA ANTI-TERRORISMO







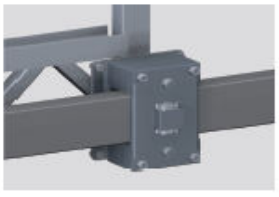

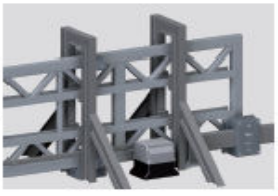



APGFERRO®
COMÉRCIO, LDA

Notas:

WWW.APGFERRO.PT

APGFERRO®
COMÉRCIO, LDA

Rua Central n.º 56 - Loureira

2495 -122 Santa Catarina da Serra - Portugal

Tel: 244 741 162 Fax: 244 741 063 Tel: 912 542 283

Mail: geral@apgferro.pt